Настенный монтаж

KX-T7730/KX-T7735

1 Выдвиньте и защелкните фиксатор, предотвращающий соскальзывание положенной телефонной трубки.

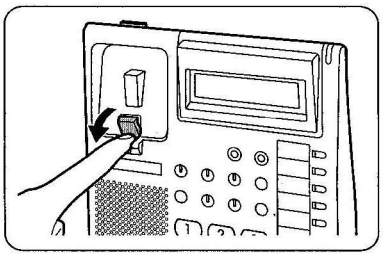

2 Снимите прикрепленную подставку.

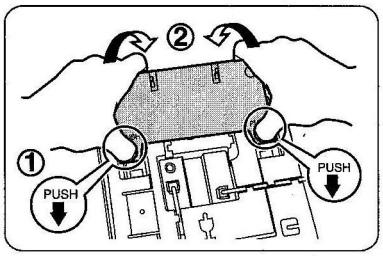

3 Прикрепите устройство к стене.

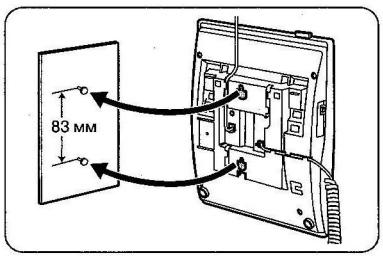

KX-T7740

1 Снимите прикрепленную подставку.

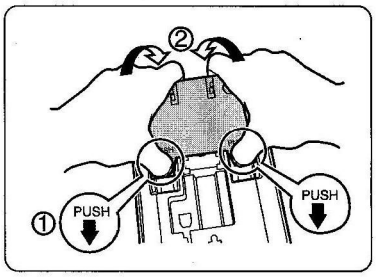

2 Прикрепите устройство к стене.

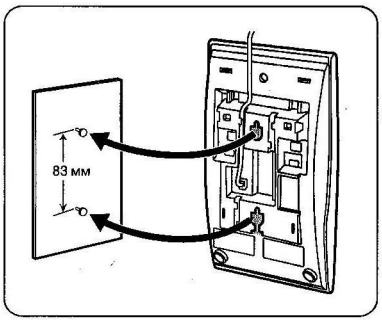

Для того чтобы на время положить телефонную трубку при разговоре, повесьте ее на верхний край телефонного аппарата, как показано на рисунке.

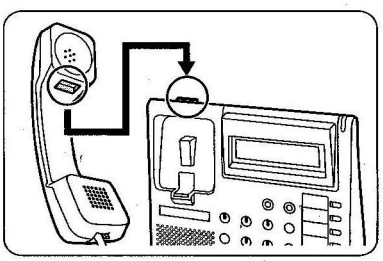

© 2004 Панасоник Коммуникейшнс Ко., Лтд. Все права защищены.

PSQW1794WA-BM KK1204YK3026

Panasonic

Системный телефон

Краткое руководство

Модель № KX-T7730/KX-T7735/KX-T7740

Важная информация

Благодарим за покупку системного телефона Panasonic KX-T7730/KX-T7735/KX-T7740.
При использовании телефона KX-T7730/KX-T7735/KX-T7740 соблюдайте следующие требования:

- В случае возникновения проблем с выполнением вызовов отсоедините внутреннюю линию и подключите заведомо исправный телефон. Если заведомо исправный телефон работает нормально, отправьте неисправный телефон на ремонт в авторизованный сервисный центр Panasonic. Если заведомо исправный телефон не функционирует должным образом, проверьте исправность АТС серии KX-TE или KX-TDA и подключение внутренней линии.
- Устройство должно эксплуатироваться вдали от нагревательных приборов и приборов, являющихся источниками электрических шумов, например, люминесцентных ламп, электродвигателей и телевизоров. Эти приборы являются источниками помех и могут воздействовать на работу устройства.
- Устройство должно эксплуатироваться в чистом и сухом помещении. Температура окружающей среды не должна превышать 40 °C. Устройство не должно подвергаться вибрации и воздействию прямых солнечных лучей.
- Корпус следует протирать мягкой тканью. Для чистки корпуса не следует применять абразивные материалы или химически активные вещества, такие как бензин или растворитель.
- Используйте только подходящую телефонную трубку Panasonic.
- Не разбирайте изделие. Несоблюдение этого требования может привести к поражению электрическим током. Разбирать и ремонтировать изделие разрешается только квалифицированному сервисному персоналу.
- Если происходит отказ оборудования, при котором становятся доступными его внутренние элементы, немедленно отключите телефонный шнур и возвратите изделие в сервисный центр.
- Не пытайтесь вставлять посторонние предметы (проволоку, скрепки и т. п.) в вентиляционные и прочие отверстия в корпусе устройства.

ПРЕДУПРЕЖДЕНИЕ

ВО ИЗБЕЖАНИЕ ВОЗГОРАНИЯ ИЛИ ПОРАЖЕНИЯ ЭЛЕКТРИЧЕСКИМ ТОКОМ НЕ ДОПУСКАЙТЕ ПОПАДАНИЯ ВЛАГИ В ИЗДЕЛИЕ.
ТЕЛЕФОННЫЙ КАПСЮЛЬ В ТЕЛЕФОННОЙ ТРУБКЕ НАМАГНИЧЕН И МОЖЕТ ПРИТЯГИВАТЬ НЕБОЛЬШИЕ МЕТАЛЛИЧЕСКИЕ ПРЕДМЕТЫ.

ВАЖНОЕ ПРИМЕЧАНИЕ

- При исчезновении электропитания этот телефон может перестать функционировать должным образом. Следует обеспечить наличие отдельного телефона, не требующего подключения к электросети, для использования в экстренных ситуациях.

Информация о сроке службы изделия:

Установленный производителем срок службы изделия равен 7 годам с даты производства при условии, что изделие используется в строгом соответствии с настоящей инструкцией по эксплуатации и применимыми техническими стандартами.

Примечания

- В этом Руководстве во всех номерах моделей опускается суффикс.
- Для получения дополнительной информации см. руководства по основному блоку/УАТС.

Список функций

CO Кнопка внешней (CO) линии | PF Кнопка с назначаемой функцией | Номер функции

Поднимите трубку | Положите трубку | Говорите

* *Раздел "Расположение органов управления" см. на стр. 8.*

Требуемая функция	Процедура
Выполнение вызовов	
Вызов	**Вызов внутреннего абонента**: ▶ [Внутренний №] ▶ **Вызов внешнего абонента**: ▶ CO ▶ [№ телефона] ▶
Повторный набор номера	▶ REDIAL ▶
Набор номера одним нажатием	**Программирование**: PROGRAM ▶ CO [2] / PF ▶ [№ телефона] ▶ AUTO DIAL STORE ▶ PROGRAM **Набор**: ▶ CO / PF – Кнопка, назначенная как кнопка набора номера одним нажатием ▶
Вызов оператора	▶ [0] / [9] ▶
Набор номера из справочника абонента	**Установка**: ▶ [[2] [*] ☐Модели серии KX-TE / [*] [3] [0] ☐Модели серии KX-TDA] (в зависимости от модели основного блока) ▶ [№ для набора из справочника абонента] [TE: 0-9 TDA: 00-99 (по умолчанию: 00-09)] ▶ [Требуемый №] (TE: макс. 24 цифры) (TDA: макс. 32 цифры) ▶ [#] ▶ **Набор**: ▶ [[#] ☐Модели серии KX-TE / AUTO DIAL STORE ▶ [*] ☐Модели серии KX-TDA] (в зависимости от модели основного блока) ▶ [№ для набора из справочника абонента] [TE: 0-9 TDA: 00-99 (по умолчанию: 00-09)] ▶
Набор номера из справочника системы	**Набор**: ▶ AUTO DIAL STORE ▶ [№ для набора из справочника системы] [TE: 00-99 TDA: 000-999] ▶

Список функций

Требуемая функция	Процедура	
Получение вызовов		
Ответ по громкой связи	*При положенной трубке* AUTO ANS / MUTE	
Перехват вызова	**Направленный перехват** [4] ▶ **Внутренний №** ❑ Модели серии KX-TE [*] [4] [1] ▶ **Внутренний №** ❑ Модели серии KX-TDA **Группа** [4] [0] ❑ Модели серии KX-TE [*] [4] [0] ▶ **№ группы** ❑ Модели серии KX-TDA (в зависимости от модели основного блока)	
При занятости набранного внутреннего номера/отсутствии ответа		
Постановка в очередь на занятую линию	**Установка** *При прослушивании тонального сигнала "занято"* [6] ▶	**Ответ** *При прослушивании вызывного сигнала при обратном вызове*
Ожидающее сообщение	Отправитель	**Оставление уведомления** MESSAGE ▶
		Отмена уведомления ❑ Модели серии KX-TE **Внутренний №** ▶ MESSAGE ▶ MESSAGE ❑ Модели серии KX-TDA [*] [7] [0] [0] ▶ **Внутренний №** (в зависимости от модели основного блока)
	Получатель	**Выполнение обратного вызова** MESSAGE
		Сброс всех уведомлений ❑ Модели серии KX-TE [7] [0] [0] ▶ [#] ❑ Модели серии KX-TDA [*] [7] [0] [0] ▶ **Внутренний № получателя** (в зависимости от модели основного блока)

Список функций

Требуемая функция		Процедура
При занятости набранного внутреннего номера/отсутствии ответа		
Оповещение об ожидающем вызове	Отправитель	*При прослушивании тонального сигнала "занято"* [2 ❑Модели серии KX-TE [1 ❑Модели серии KX-TDA] ▶ Дождитесь ответа. ▶ (в зависимости от модели основного блока)
	Получатель	▶ ❑Модели серии KX-TE **Для внешних вызовов** [7 3 1 1 # Установка [7 3 1 0 # Отмена] **Для внутренних вызовов/вызовов от домофона** [7 3 2 1 # Установка [7 3 2 0 # Отмена] ❑Модели серии KX-TDA **Для внешних вызовов** [* 7 3 2 1 Установка [* 7 3 2 0 Отмена] **Для внутренних вызовов** [* 7 3 1 1 Установка [* 7 3 1 0 Отмена] (в зависимости от модели основного блока) ▶
		Разговор с другим абонентом *(При прослушивании тонального сигнала оповещения об ожидающем вызове)* **Разъединение текущего вызова** ▶ ▶ **Помещение текущего вызова на удержание (внешний вызов)** HOLD ▶ CO / INTERCOM ▶ **Помещение текущего вызова на удержание (внутренний вызов)** HOLD ▶

Список функций

Требуемая функция	Процедура
Во время разговора	
Удержание вызова	**Удержание** HOLD ▶ ▼ **Извлечение вызова с аппарата внутреннего абонента, производящего удержание** ▲ ▶ CO / INTERCOM ▶ ♪ **Извлечение внешнего вызова с аппарата другого внутреннего абонента** ▲ ▶ CO ▶ ♪
Эксклюзивное удержание вызова	**Удержание** HOLD ▶ HOLD ▶ ▼ **Прием вызова, находящегося на эксклюзивном удержании** ▲ ▶ CO / INTERCOM ▶ ♪
Переадресация вызова	TRANSFER ▶ [**Внутренний №** На внутреннего абонента / CO **№ телефона** На внешнего абонента] ▶ ♪ ▶ ▼ Сделайте объявление.
Прочие функции	
Оповещение по громкой связи	**Оповещение по громкой связи** ❑ Модели серии KX-TE ▲ ▶ [**Все внутренние абоненты** **3** **3** **0** **Группа** **3** **3** **№ группы** **Все внешние громкоговорители** **3** **4** **Все внутренние абоненты и внешние громкоговорители** **3** **3** *****] ▶ ♪ Сделайте объявление. ❑ Модели серии KX-TDA ▲ ▶ ***** **3** **3** **№ группы** ▶ ♪ Сделайте объявление. Можно выполнить речевое оповещение, которое будет одновременно передаваться внутренним абонентам или через внешние громкоговорители в предварительно заданной группе. **Ответ на оповещение по громкой связи** ▲ ▶ [**Через громкоговоритель телефонного аппарата** **4** **3** ❑ Модели серии KX-TE / ***** **4** **3** ❑ Модели серии KX-TDA] ▶ ♪ (в зависимости от модели основного блока)
Трехсторонняя конференц-связь	CONF ▶ **№ третьего абонента** ▶ ♪ ▶ CONF

Список функций

Требуемая функция	Процедура
Прочие функции	
Установка сообщения об отсутствии	▶ [7 5 ▶ № сообщения ❑Модели серии KX-TE / * 7 5 0 ▶ № сообщения ❑Модели серии KX-TDA] ▶ (в зависимости от модели основного блока) ▶ Параметр (если требуется) ▶ # ▶
Постоянная переадресация вызова	❑Модели серии KX-TE ▶ FWD/DND ▶ [**Все вызовы** 1 ▶ Внутренний № / **При занятости/отсутствии ответа** 2 ▶ Внутренний № / **Во внешнюю линию** 3 ▶ Код доступа к линии ▶ № телефона / **При перемещении абонента** 5 ▶ Собственный внутренний № / **Отмена постоянной переадресации вызовов при перемещении абонента** 8 ▶ Собственный внутренний № / **Отмена** 0] ▶ # ▶ ❑Модели серии KX-TDA ▶ * 7 1 [0 Все вызовы / 1 Внешние вызовы / 2 Внутренние вызовы] ▶ ▶ [**Все вызовы** 2 ▶ Внутренний № ▶ # / **Занято** 3 ▶ Внутренний № ▶ # / **При отсутствии ответа** 4 ▶ Внутренний № ▶ # / **При занятости/отсутствии ответа** 5 ▶ Внутренний № ▶ # / **При перемещении абонента** 7 ▶ Собственный внутренний № / **Отмена постоянной переадресации вызовов при перемещении абонента** 8 ▶ Собственный внутренний № / **Отмена** 0] ▶ (в зависимости от модели основного блока)
Сброс настроек	▶ [7 9 # ❑Модели серии KX-TE / * 7 9 0 ❑Модели серии KX-TDA] ▶ (в зависимости от модели основного блока)

Список функций

Требуемая функция	Процедура
Прочие функции	
Регистрация/ отключение	❑ Модели серии KX-TE [7 3 6 0 #] Регистрация [7 3 6 1 #] Отключение ❑ Модели серии KX-TDA [* 7 3 6 1] Регистрация [* 7 3 6 0] Отключение ▶ [Внутренний № ГРВВ*] Указанная группа [*] Все группы * ГРВВ: группа распределения входящих вызовов (в зависимости от модели основного блока)
Режим "Не беспокоить" (DND)	❑ Модели серии KX-TE FWD/DND ▶ [4] Установка [0] Отмена ▶ [#] ❑ Модели серии KX-TDA [* 7 1] [0] Все вызовы [1] Внешние вызовы [2] Внутренние вызовы ▶ [1] Установка [0] Отмена (в зависимости от модели основного блока)
Блокирование собственной внутренней линии	❑ Модели серии KX-TE [7 7 Код блокирования Код блокирования ▶ #] Блокирование [7 7 Код блокирования ▶ #] Разблокирование ❑ Модели серии KX-TDA [* 7 7 1] Блокирование [* 7 7 0 ▶ PIN* внутреннего абонента] Разблокирование * PIN: персональный идентификационный номер (в зависимости от модели основного блока)

** Для получения более подробной информации о кодах доступа к функциям обратитесь к дилеру.*
** В зависимости от региона, некоторые коды доступа к функциям могут различаться. Для получения подробной информации обратитесь к своему дилеру.*

Расположение органов управления

KX-T7735

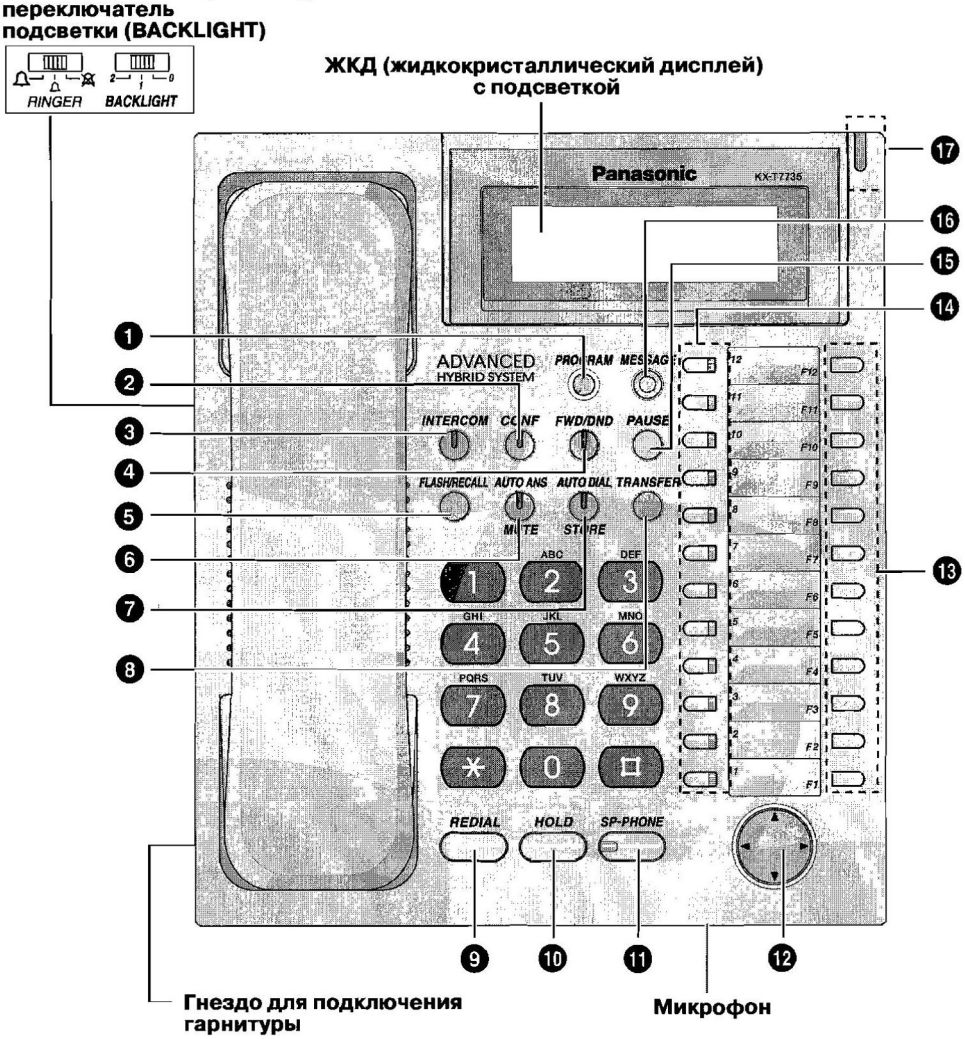

* Дисплей с подсветкой и переключатель подсветки (BACKLIGHT) доступны только у модели KX-T7735.
* Гарнитура (не входит в комплект поставки).
  Рекомендуемые модели: KX-TCA89
  Недоступно для KX-T7090.

Расположение органов управления

1. **PROGRAM (Программирование):** используется для перехода в режим программирования и выхода из него.
2. **CONF (Конференц-связь):** используется для установления многостороннего разговора.
3. **INTERCOM (Внутренний вызов):** используется для выполнения внутренних вызовов или ответа на них.
4. **FWD/DND (Постоянная переадресация вызовов/режим "Не беспокоить"):** используется для постоянной переадресации вызовов или перехода в режим "Не беспокоить".
5. **FLASH/RECALL (Сигнал "флэш"/повторный вызов):** используется для разъединения текущего вызова и выполнения нового вызова при поднятой трубке.
6. **AUTO ANS (Автоматический ответ):** используется для ответа на входящий вызов в режиме громкой связи.
   MUTE (Выключение микрофона): используется для выключения микрофона во время разговора.
7. **AUTO DIAL/STORE (Автоматический набор/сохранение):** используется для набора номера из справочника или сохранения изменений в программировании.
8. **TRANSFER (Переадресация вызова):** используется для переадресации вызова другому абоненту.
9. **REDIAL (Повторный набор):** используется для повторного набора номера.
10. **HOLD (Удержание):** используется для помещения вызова на удержание.
11. **SP-PHONE (Спикерфон):** используется для работы в режиме громкой связи.
12. **Кнопка навигации:** используется для регулирования громкости, контрастности дисплея или выбора требуемых опций какой-либо функции.
13. **Кнопка с назначаемой функцией (PF):** используется как кнопка набора номера одним нажатием (требуется назначение кнопки). (Только для KX-T7735)
14. **Кнопка внешней (CO) линии с назначаемой функцией:** используется для выполнения внешнего вызова или ответа на него. Нажатие этой кнопки обеспечивает автоматическое занятие любой свободной внешней линии. (Эта кнопка должна быть назначена.) Кроме того, этой кнопке могут быть назначены любые требуемые функции. (Эта кнопка должна быть назначена.)
15. **PAUSE (Пауза):** используется для вставки паузы при наборе номера.
16. **MESSAGE (Сообщение):** используется для оставления индикации ожидающего сообщения или обратного вызова абонента, оставившего это сообщение.
17. **Индикатор сообщения/звонка:** индикатор сообщения/звонка предоставляет визуальную индикацию поступления сообщения или вызова.
    - При поступлении вызова этот индикатор мигает в соответствии с шаблоном вызывного сигнала. Если для абонента было оставлено сообщение, этот индикатор горит непрерывно.
      Если в качестве шаблона вызывного сигнала в АТС установлен шаблон "Одиночный" (медленное мигание), "Двойной" (мигание в среднем темпе) или "Тройной" (быстрое мигание), индикатор мигает.
      При использовании в УАТС других шаблонов вызывного сигнала индикатор может не мигать (например, "Короткий двойной", "Тональный сигнал оповещения об ожидающем вызове 1").

Примечание:

Вы можете определить дату изготовления по серийному номеру, который указан на ярлыке изделия:

Серийный номер: X X xxxxxxxxx

- 1-ая цифра: год (последняя цифра номера года)
  6-2006, 7-2007, 8-2008, ···
- 2-ая цифра: месяц (в алфавитном порядке)
  A-Январь, B-Февраль, ··· L-Декабрь

Расположение органов управления

KX-T7740

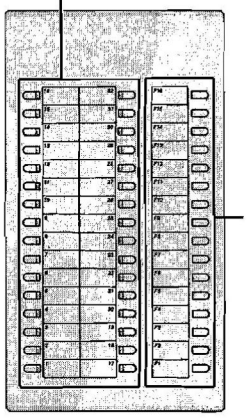

Кнопки прямого доступа к терминалу с индикатором занятой линии (BLF):
Для вызова внутреннего абонента просто нажмите кнопку прямого доступа к терминалу.
Эти кнопки также могут быть назначены как кнопки набора номера одним нажатием. Индикатор занятой линии показывает текущее состояние соответствующей внутренней линии.

Функциональные клавиши:
После программирования этих кнопок они могут использоваться для доступа к различным функциям путем нажатия одной кнопки.
Для получения информации о программировании см. руководство пользователя по основному блоку.

Исходные установки для KX-T7730/KX-T7735

◆ Уровень громкости громкоговорителя*

При положенной трубке или во время разговора

Нажмите кнопку **SP-PHONE**.

Нажмите кнопку **Вверх** или **Вниз**.

◆ Уровень громкости телефонной трубки/гарнитуры*

При разговоре с помощью телефонной трубки или гарнитуры

Нажмите кнопку **Вверх** или **Вниз**.

◆ Контрастность дисплея*

При положенной трубке или поступлении вызова

Нажмите кнопку **Влево** или **Вправо**.

◆ Громкость звонка/Подсветка

При положенной трубке или поступлении вызова

Установите переключатель **RINGER** (**Звонок**) в положение, соответствующее требуемому уровню громкости (**громко/тихо/отключено**).

Установите переключатель **BACKLIGHT** (**Подсветка**) в положение, соответствующее требуемому уровню подсветки.

Положение переключателя "BACKLIGHT"	2	1	0
Подсветка ЖКД	ЯРКО	БЛЕДНО	ВЫКЛЮЧЕНО

* Вышеприведенные установки могут быть сброшены к установкам по умолчанию при отсоединении телефонного шнура или отключении питания основного блока.

Подключение

KX-T7730/KX-T7735

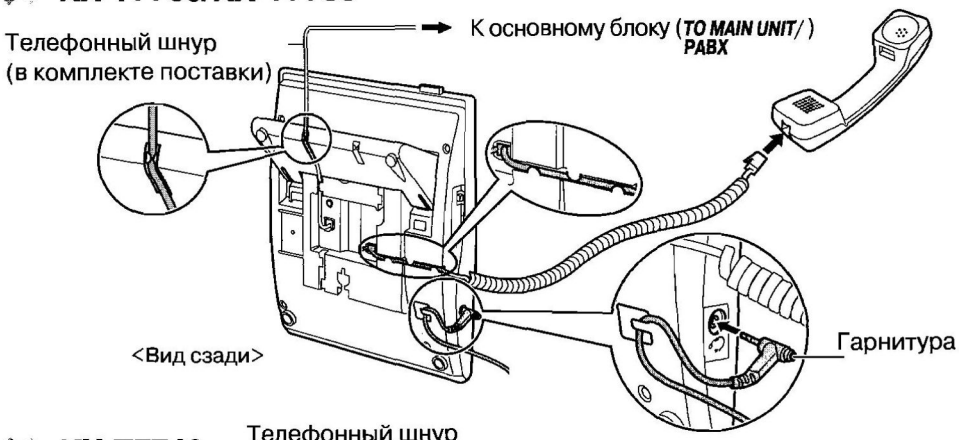

KX-T7740

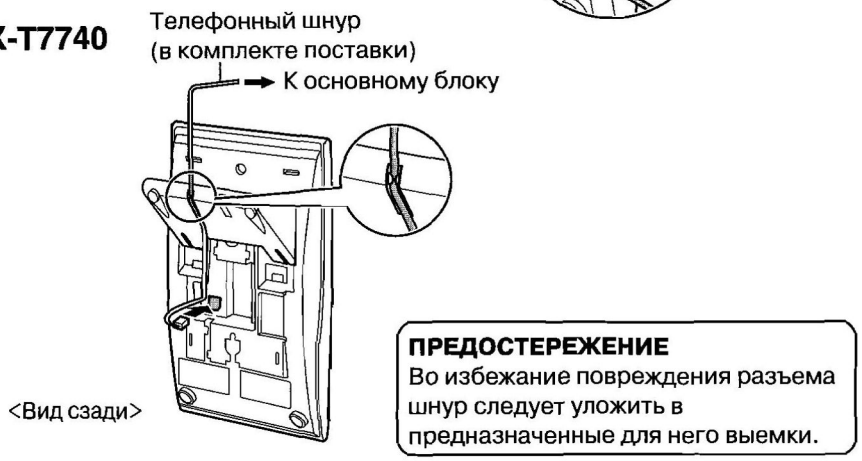

ПРЕДОСТЕРЕЖЕНИЕ
Во избежание повреждения разъема шнур следует уложить в предназначенные для него выемки.
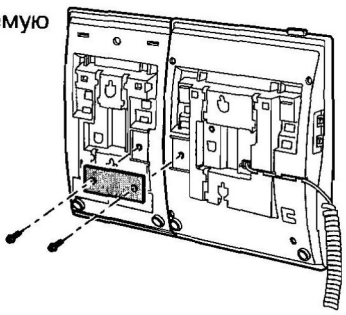
Используйте прилагаемую планку и винты.